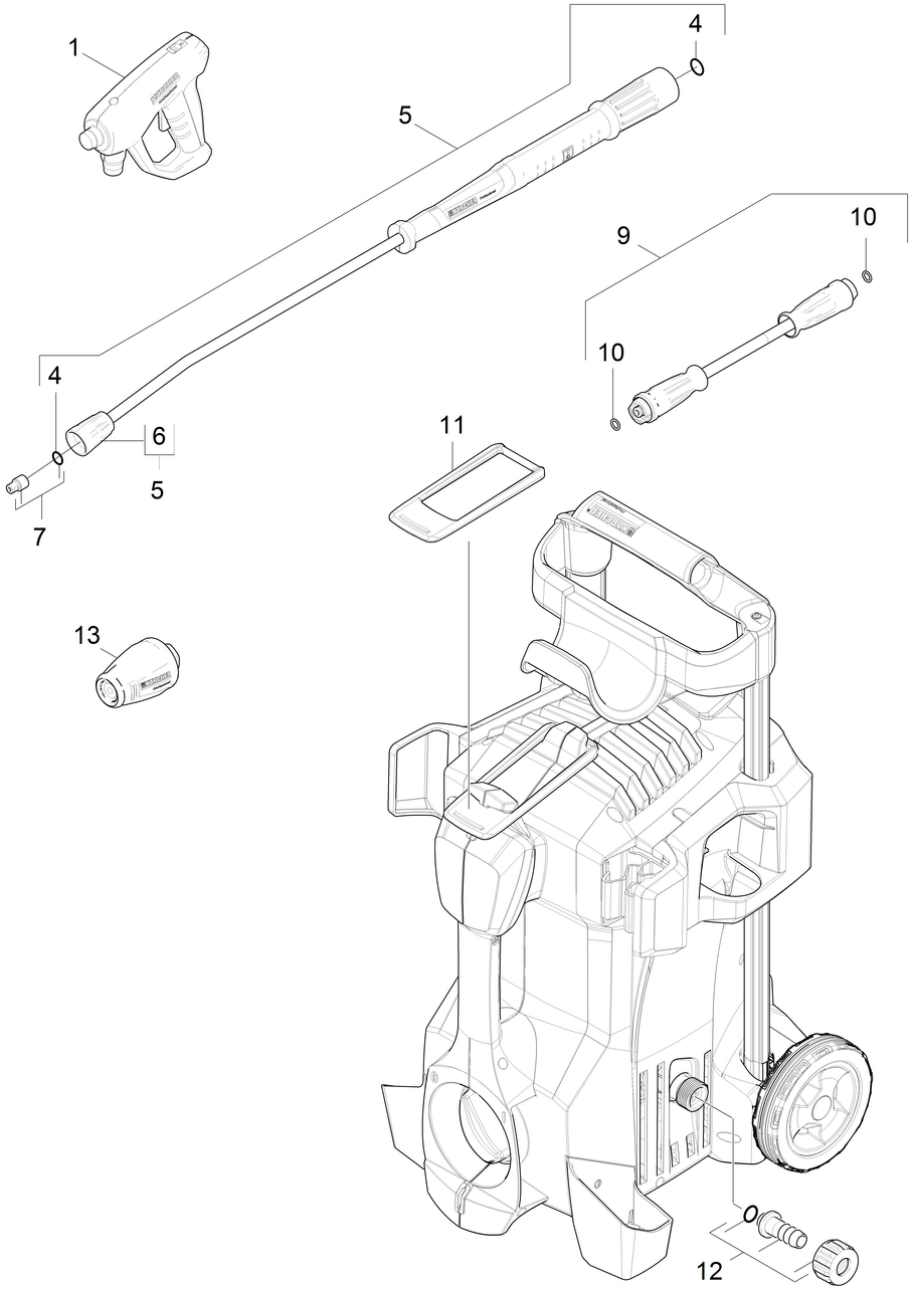
1
4
5
9
10
10
4
6
5
7
11
13
12

POS	Артикульный №	Описание	Количество	Единица
1	4.118-005.0	Разбрызгиватель EASY!Force Advanced	1.000	ST
4	2.880-001.0	Набор запасных частей уплотнения TR	2.000	ST
5	4.112-006.0	Пескоструйная труба TR 840 mm	1.000	ST
6	4.112-011.0	Защитная деталь TR на замену	1.000	ST
7	2.113-043.0	Мощное сопло TR 15036	1.000	ST
9	6.110-034.0	Шланг TR DN6 25MPa 10m	1.000	ST
10	2.880-154.0	Комплект колец круглого сечения	1.000	ST
11	5.379-043.0	Накладка	1.000	ST
12	4.401-056.0	Болтовая деталь	1.000	ST
13	4.114-020.0	Роторная форсунка TR 040 LowEnd	1.000	ST